omb
TARGETED TO PROFESSIONALS

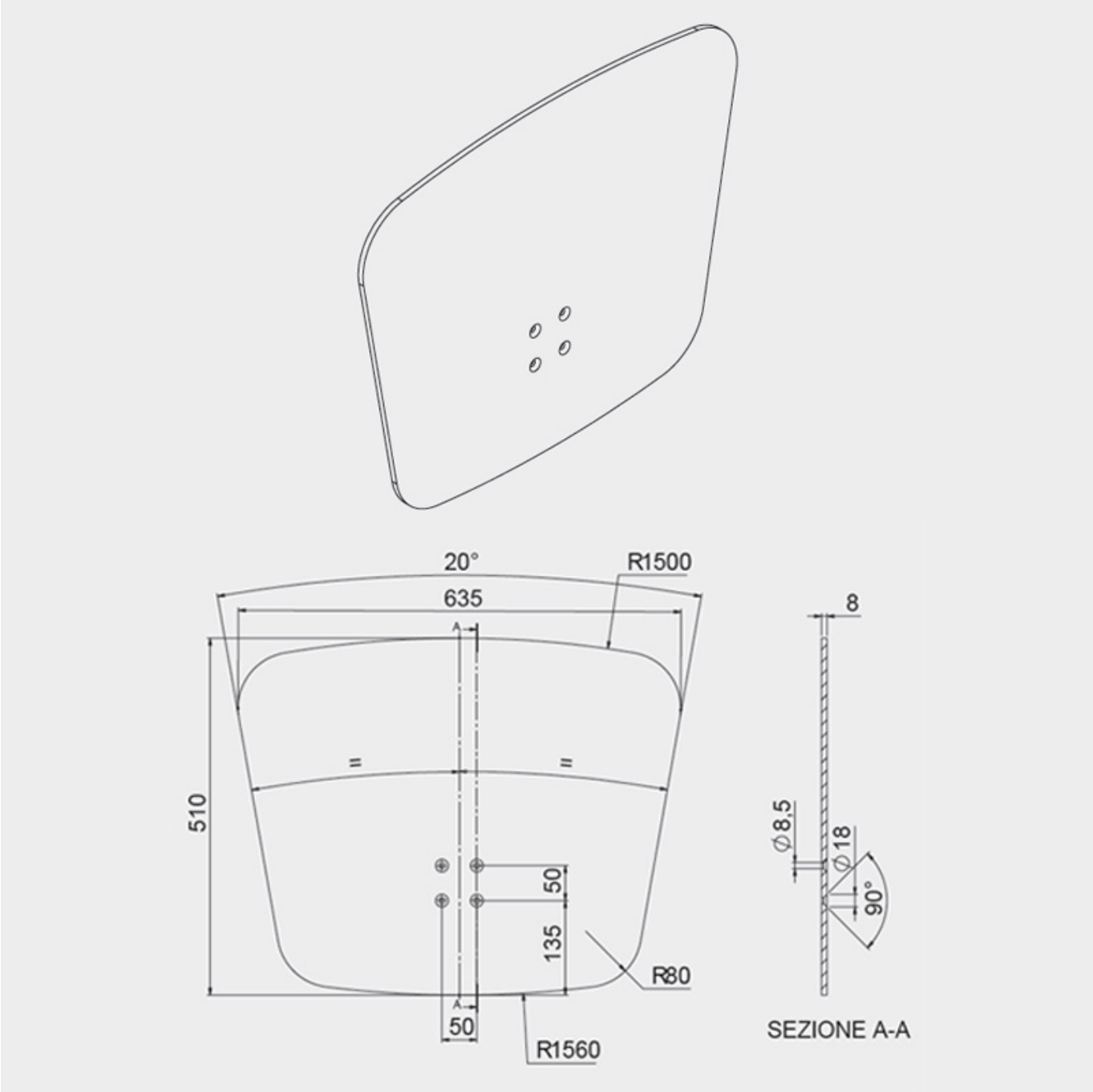


# Base Twinbase

COD: 08038

Per le versioni dello STANDYALL, sia singole che back to back, è stata sviluppata una specifica base che aumenta la solidità della struttura anche nel caso in cui non si possa fissarla a pavimento.

## Caratteristiche

| | |
|---|---|
| **COLORE** | GRIGIO |

## Informazioni aggiuntive

- Colore RAL: **Grey RAL9006**

## Informazioni logistiche

- Garanzia: **5 years**
- Peso lordo: **20 kg**
- Peso Netto: **19,5 kg**
- Dimensione scatola: **520x520x10**
- Quantità per cartone EAN: **1 Units**