omb
TARGETED TO PROFESSIONALS

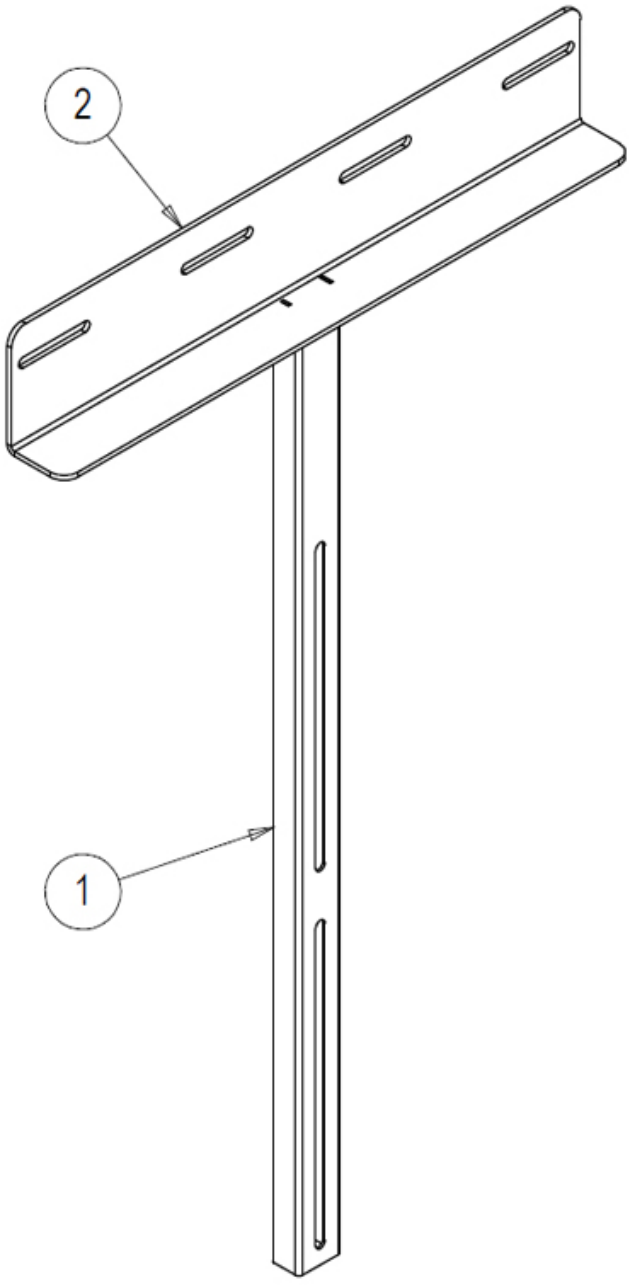

Big Trolley Shelf Camera Cisco Room Kit Plus

COD: 07152

Big Trolley Shelf Camera Cisco Room Kit Plus è stato studiato per essere abbinato alle soluzioni di montaggio: SLIM 400 (06170), SLIM 600 (06144) e SLIM 400x600 (06165). Verificare compatibilità con la sound-bar prima dell'acquisto.

Caratteristiche

COLORE	NERO

Informazioni aggiuntive

- Colore RAL: **Black RAL9005**
- Mensola: **2 kg - 4,4 lbs**

Informazioni logistiche

- Garanzia: **5 years**
- Peso lordo: **1,5 kg**
- Peso Netto: **1,1 kg**
- Dimensione scatola: **650x500x(H)10**