omb
TARGETED TO PROFESSIONALS

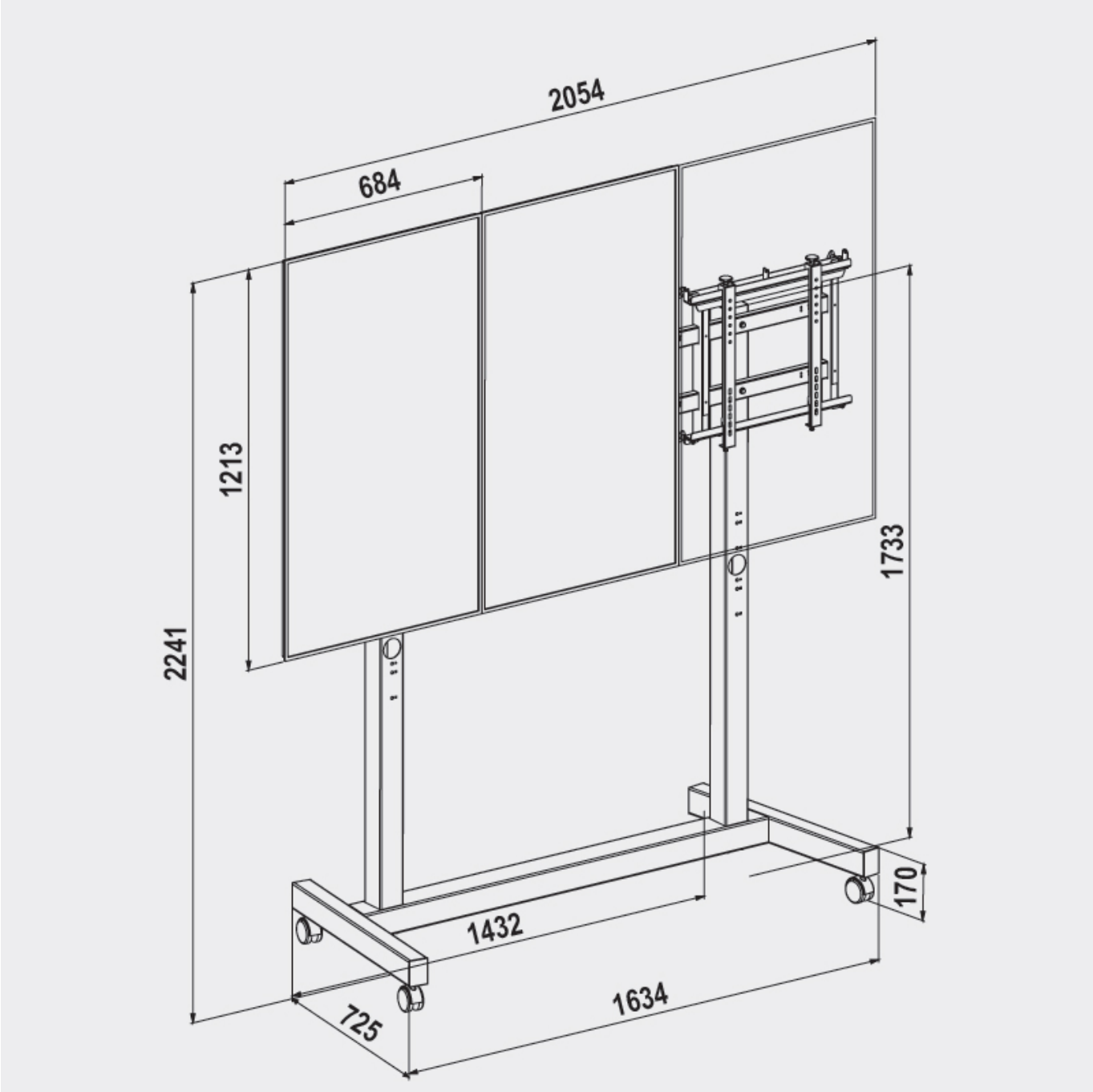

Movyall-V 1×3 Single Side

COD: 08029

MIN VESA 150x150 - MAX VESA 400x400

MOVYALL-V 1x3 Single Side è un supporto in ferro da fissare a pavimento per creare soluzioni video wall solide e stabili con pollici da 46”, 47”, 49”, 50”, 55”.

Caratteristiche

TIPO DISPLAY	VIDEOWALL
POSIZIONE	FLOOR
VESA	150x150, 200x100, 200x200, 200x300, 300x200, 300x300, 400x200, 400x400, 400x300
PORTATA MASSIMA	40 Kg - 88 LBS
DIMENSIONE VIDEO	46", 47", 49", 50", 55"
COLORE	NERO

Informazioni aggiuntive

- Posizione schermo (L: orizzontale | P: verticale): **P**
- Colore RAL: **Black RAL9005**
- Distanza dal pavimento alla linea base dello schermo (con schermo 55"): **1098 mm**
- Distanza dal pavimento al bordo superiore dello schermo (con schermo 55"): **2.311 mm**
- Cavi nascosti
- Sistema di aggaccio rapido
- Con ruote
- Lato singolo

Informazioni logistiche

- Garanzia: **5 years**
- Peso lordo: **45 kg**
- Peso Netto: **43,5 kg**
- Dimensione scatola: **1800x800x(H)300**
- Quantità per cartone EAN: **1 Units**