Rev.	Date of issue	Description	Sign
0001	30/06/2025	First edition	T.M.

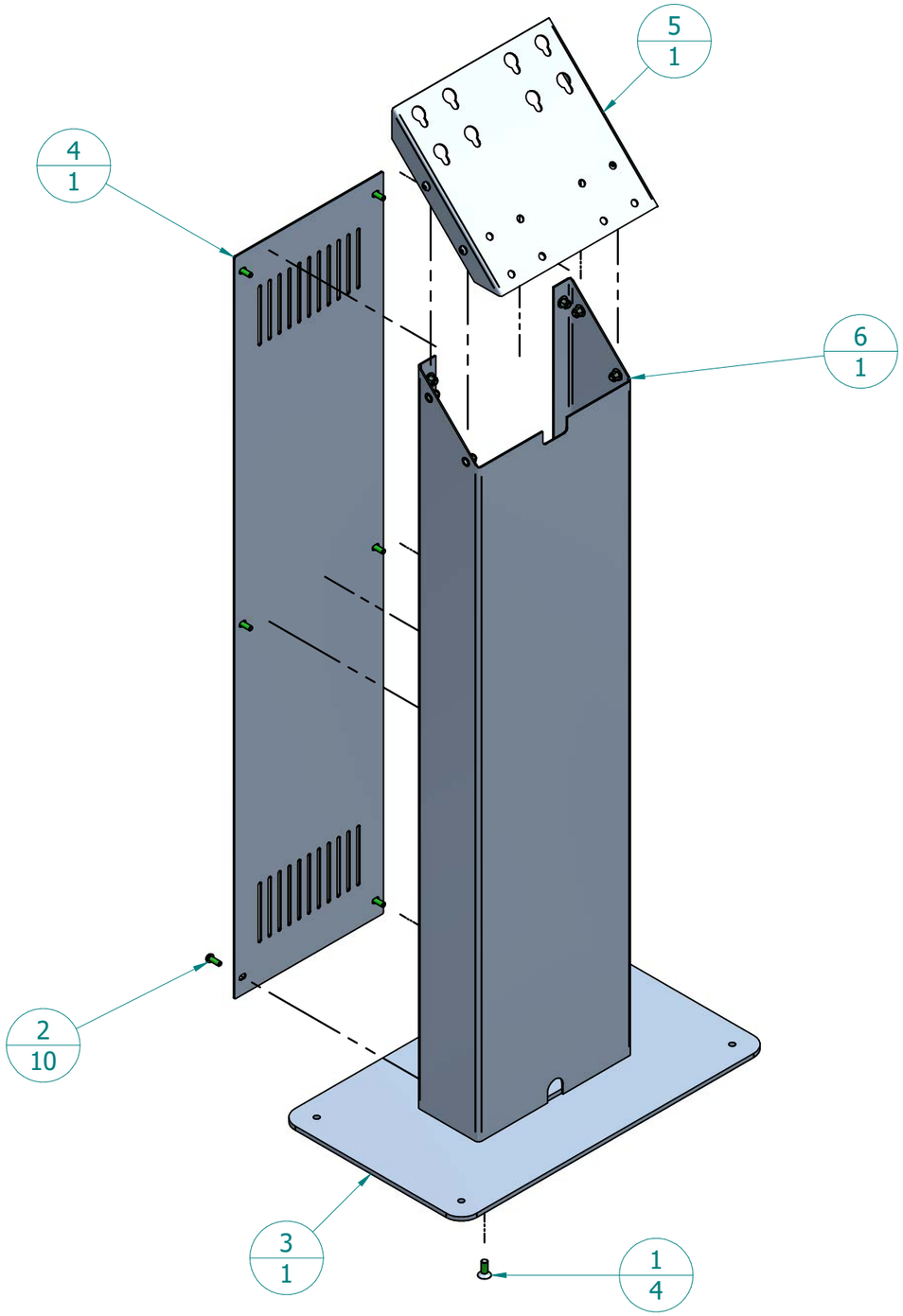

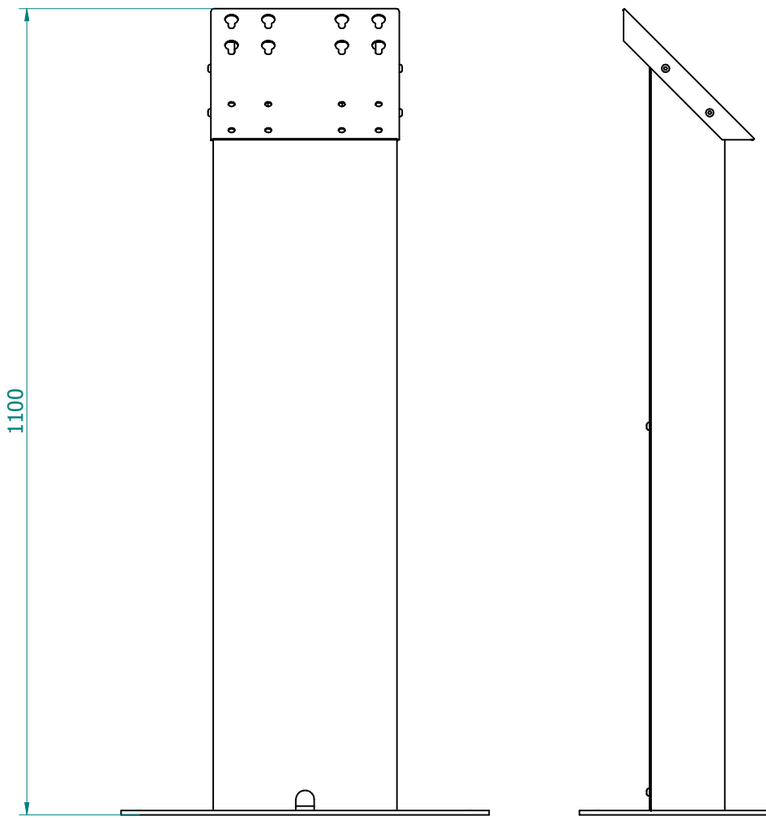

Ref	Code	Commenti	Materiale	Q.ty
6	09285-B01			1
5	09285-A06	Attacco Vesa Totem Leggio	Steel S235JR	1
4	09285-A05	Chiusura colonna leggio	Steel S235JR	1
3	09285-A01		Steel S235JR	1
2	02577_Vite testa bottone M6x16 UNI 7380	Vite Testa Bottone M 6 x 25 UNI 7380	Steel 10.9	10
1	02959_M8x20	TSPEI M8x30 Zin UNI 5933	Steel 10.9	4

Chamfers not indicated	Roughness	General tolerances	Weight [kg]	Scale
0,5x45°		For linear dimensions: ±0,1 mm For angular dimensions: ISO 2768-m	57.62 kg	/:/

omb® TARGETED TO PROFESSIONALS

Created by: Trabucco Marco

Date of issue: 30/06/2025

Title/Supplementary title: Totem Leggio

Code name/File name: 09285

Sheet: 1\1

Paper size: A3

Proprieta' di O.M.B. SRL -Senza autorizzazione scritta della stessa il presente disegno non potra' essere utilizzato per la costruzione dell'oggetto rappresentato ne venire comunicato a terzi.