Product code 04343

WALL FLOOR MANUAL ADJUSTABLE SUPPORT

CARATTERISTICHE PRINCIPALI

Min VESA 200x200 Max VESA 800x400
Altezza regolabile manualmente dello schermo da 1100 mm a 1600 mm
Massimo peso dello schermo supportato: 80 Kg

COMPONENTI WALL FLOOR SUPPORT

A1 Staffa SLIM800

A2 2x Montanti orizzontali

A3 2x Barra di fissaggio a muro

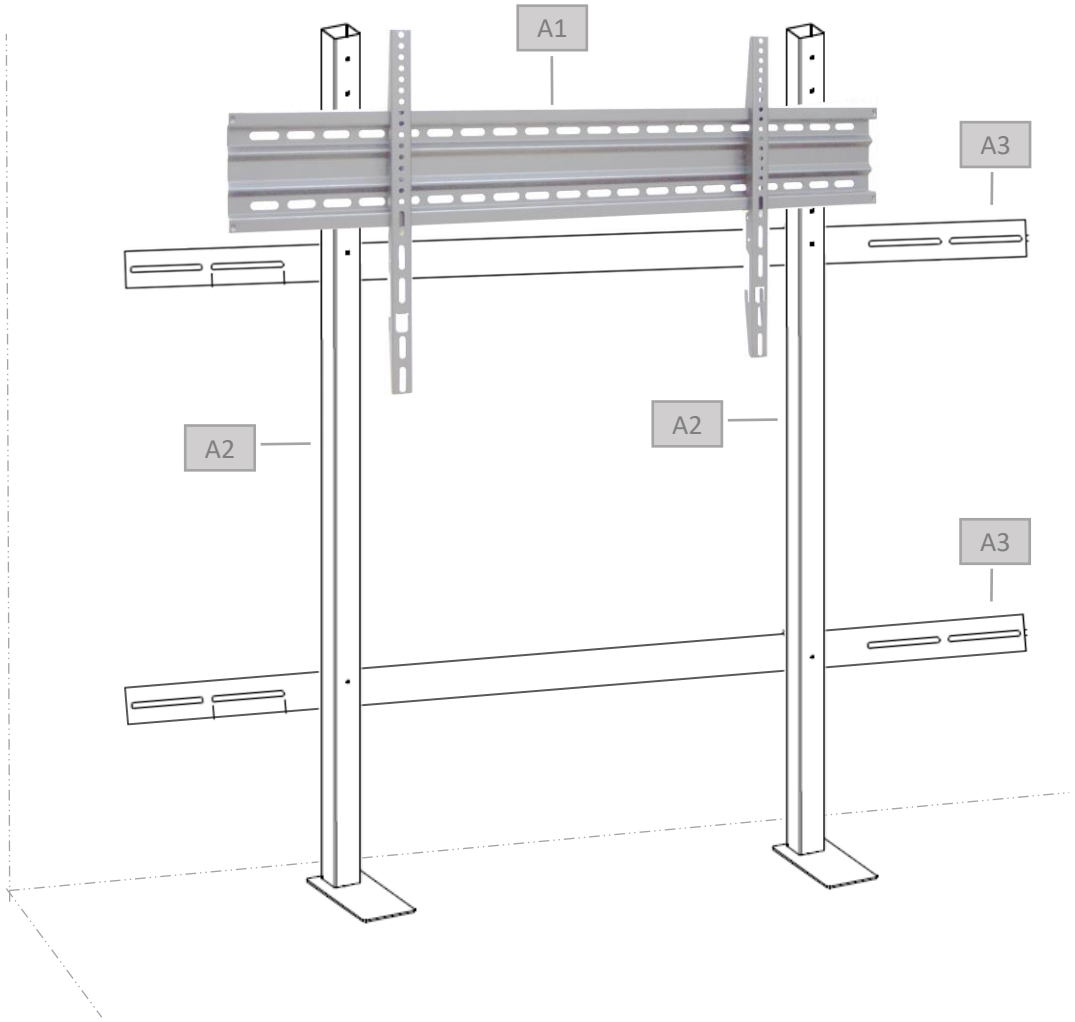

OMB srl | Via Risorgimento, 25 | 38070 STENICO (TN) | ITALY
Tel. +39 0465 771036 | omb@ombitaly.it | www.ombitaly.it

WALL FLOOR MANUAL ADJUSTABLE SUPPORT

Montare le due Barre A3 ai due montanti A2

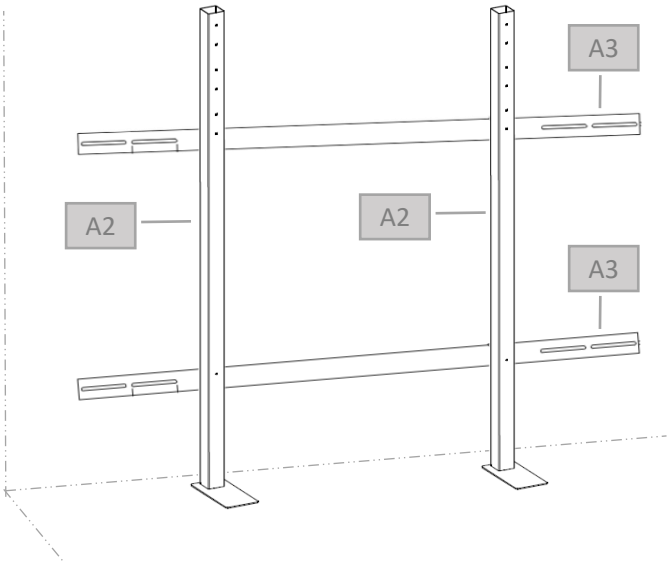

Installare il componente SLIM800 (A1) ai montanti A2 – Per l'installazione seguire le istruzioni presenti nella confezione della staffa stessa, considerando che al posto del muro, la staffa deve essere avvitata ai montanti

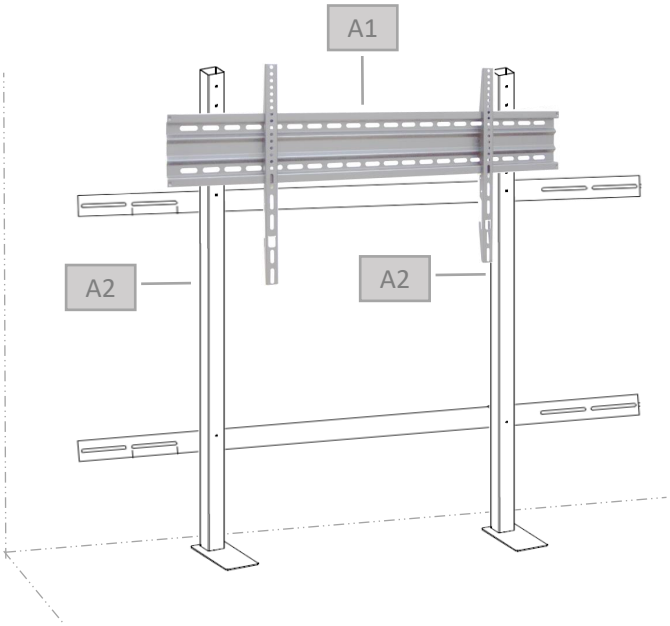

Product code 04343

WALL FLOOR MANUAL ADJUSTABLE SUPPORT

Identificare dove posizionare la struttura alla parete

Segnare con una matita dove forare il muro per fissare le barre A3

Scegliere uno spazio delle asole B1 per i fori di fissaggio a parete.
La barra è predisposta con delle asole allargate per agevolare il fissaggio su pareti di cartongesso.

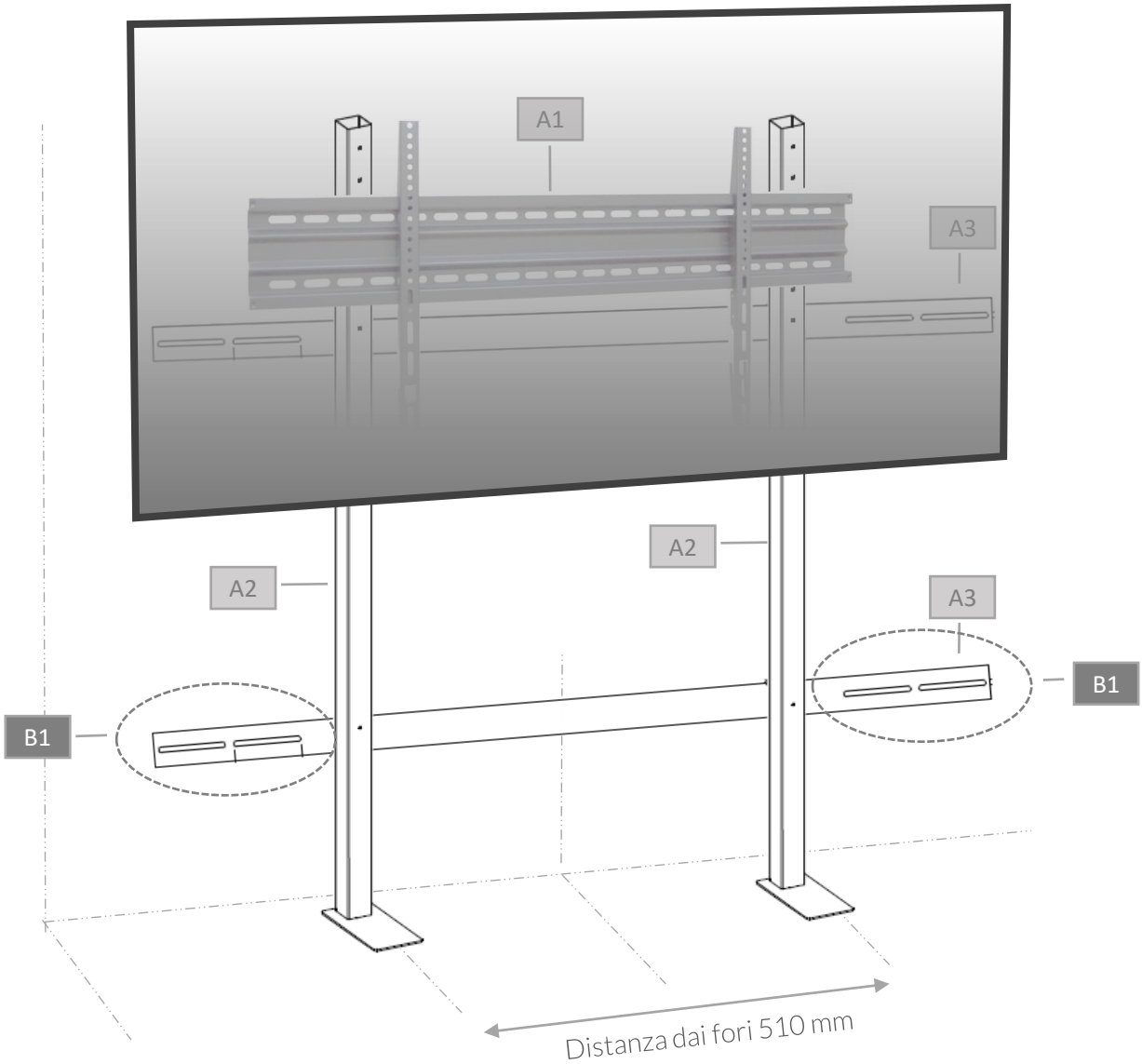

OMB srl | Via Risorgimento, 25 | 38070 STENICO (TN) | ITALY
Tel. +39 0465 771036 | omb@ombitaly.it | www.ombitaly.it

Product code 04343

WALL FLOOR MANUAL ADJUSTABLE SUPPORT

Installare il monitor alla staffa SLIM 800 (A1) seguendo le istruzioni presenti nella confezione della staffa stessa

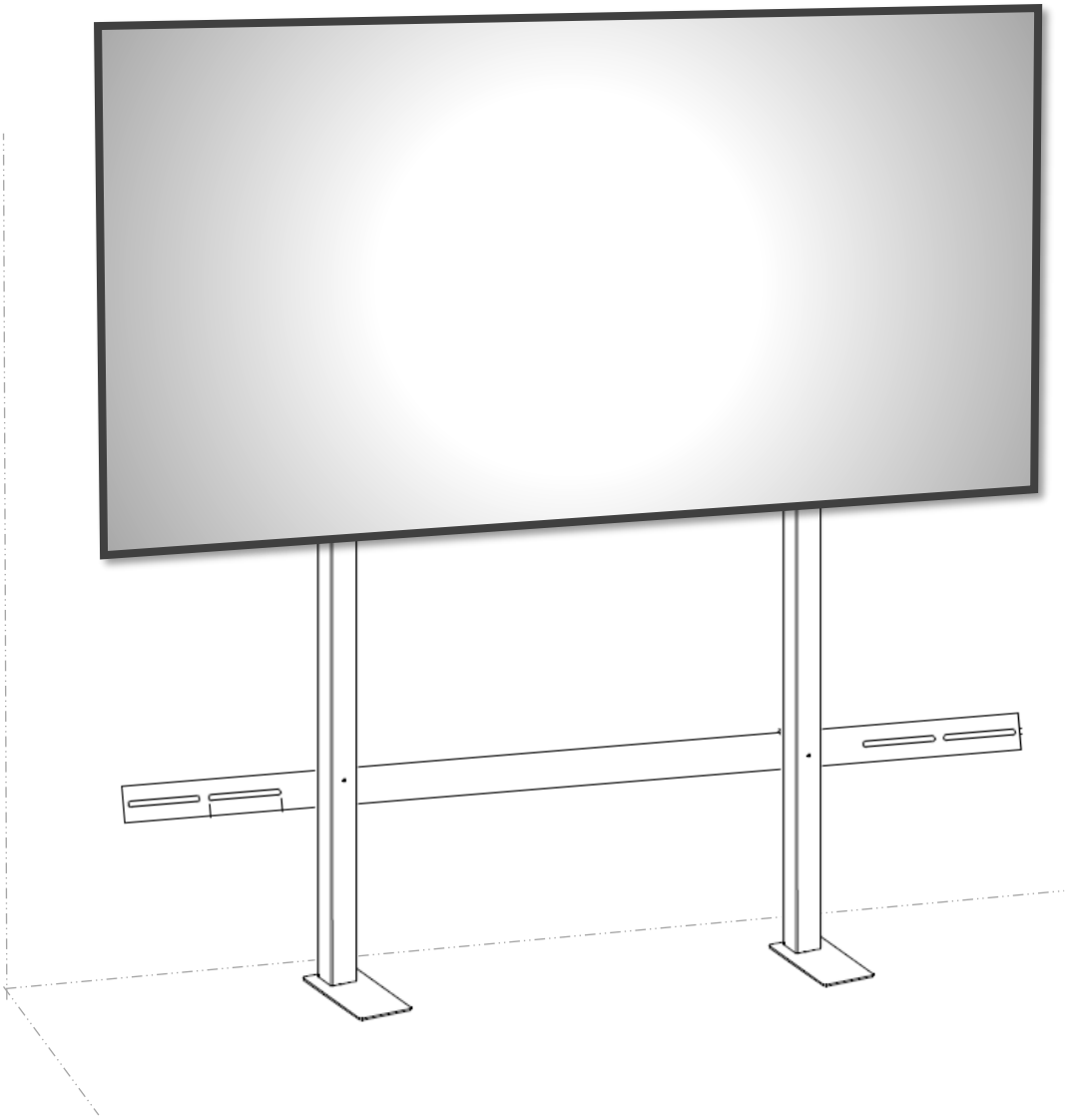

OMB srl | Via Risorgimento, 25 | 38070 STENICO (TN) | ITALY
Tel. +39 0465 771036 | omb@ombitaly.it | www.ombitaly.it